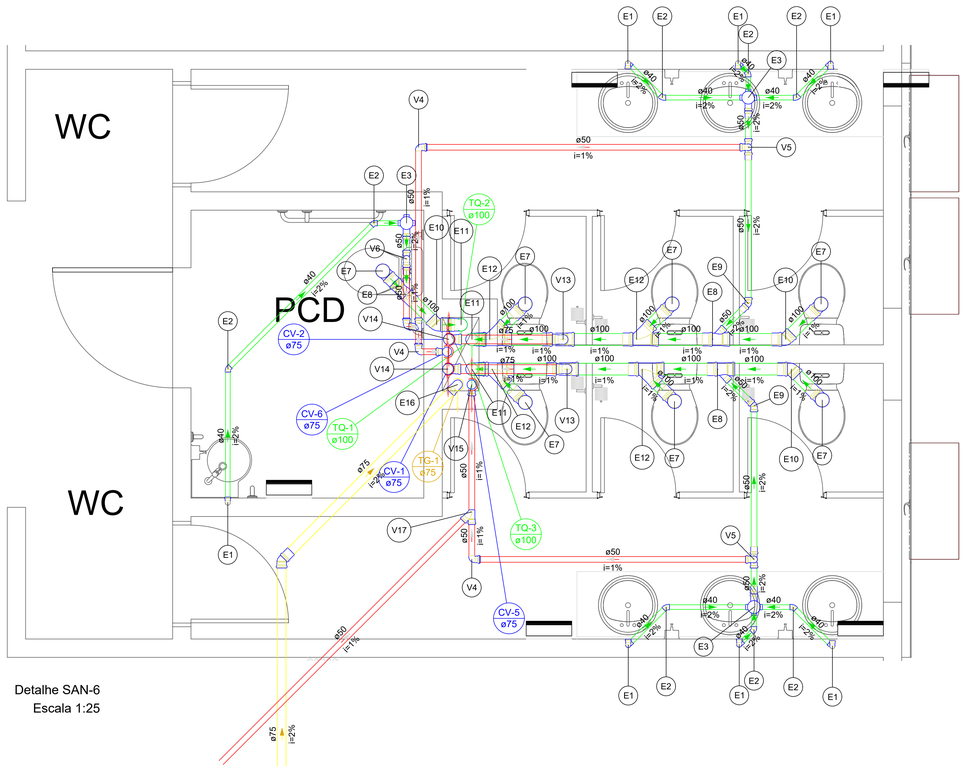

Detalhe SAN-6
Escala 1:25

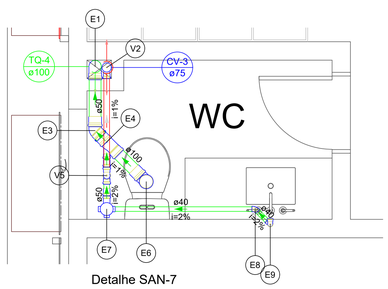

Detalhe SAN-7
Escala 1:25

Legenda de condutos - PAVIMENTO 02
Esgoto
Esgoto (Gordura)
Ventilação

Legenda de condutos - PAVIMENTO 02
Esgoto
Ventilação

Lista de materiais - PAVIMENTO 02	
Esgoto	
PVC Acessórios	
Caixa sifonada	
100x100x50	1 pç
Sifão flexível c/ Adaptador	
1.1/2" - 1.1/2"	1 pç
Válvula p/ lavatório e tanque	
1"	1 pç
PVC Esgoto	
Anel de borracha	
100mm - 4"	5 pç
50mm - 2"	2 pç
Curva 90 curta	
40 mm	1 pç
Joelho 45	
100 mm	1 pç
40 mm	1 pç
Joelho 90	
100 mm	2 pç
Joelho 90 c/anel p/ esgoto secundário	
40 mm - 1.1/2"	1 pç
Junção simples	
100 mm - 50 mm	1 pç
Luva simples	
100 mm	4 pç
50 mm	2 pç
Tubo rígido c/ ponta lisa	
100 mm - 4"	4.05 m
40 mm	1.92 m
50 mm - 2"	0.34 m
Vedação p/ saída de vaso sanitário	
100 mm	1 pç
Ventilação	
PVC Esgoto	
Anel de borracha	
50mm - 2"	4 pç
75mm - 3"	1 pç
Joelho 90	
50 mm	1 pç
Tubo rígido c/ ponta lisa	
50 mm - 2"	0.76 m
75 mm - 3"	3.38 m
Tê sanitário	
50 mm - 50 mm	1 pç
75 mm - 50 mm	1 pç

Legenda de peças - PAVIMENTO 02		
E1	PVC Esgoto	
	Anel de borracha	
	100mm - 4"	1pç
	Joelho 90	
	100 mm	1pç
E3	PVC Esgoto	
	Anel de borracha	
	100mm - 4"	1pç
	Joelho 45	
	100 mm	1pç
E4	PVC Esgoto	
	Anel de borracha	
	100mm - 4"	1pç
	50mm - 2"	1pç
	Junção simples	
	100 mm - 50 mm	1pç
E6	PVC Esgoto	
	Anel de borracha	
	100mm - 4"	1pç
	Joelho 90	
	100 mm	1pç
	Vedação p/ saída de vaso sanitário	
	100 mm	1pç
E7	PVC Acessórios	
	Caixa sifonada	
	100x100x50	1pç
	PVC Esgoto	
	Anel de borracha	
	50mm - 2"	1pç
E8	PVC Esgoto	
	Joelho 45	
	40 mm	1pç
E9	PVC Esgoto	
	Curva 90 curta	
	40 mm	
	Joelho 90 c/anel p/ esgoto secundário	
	40 mm - 1.1/2"	
	Tubo rígido c/ ponta lisa	
	40 mm	
V2	PVC Esgoto	
	Anel de borracha	
	50mm - 2"	1pç
	75mm - 3"	1pç
	Tê sanitário	
	75 mm - 50 mm	1pç
V5	PVC Esgoto	
	Anel de borracha	
	50mm - 2"	3pç
	Joelho 90	
	50 mm	1pç
	Tê sanitário	
	50 mm - 50 mm	1pç

Legenda detalhada - PAVIMENTO 02		
Caixa Sifonada		
PVC Acessórios		
Caixa sifonada		
100x100x50		1pç
PVC Esgoto		
Anel de borracha		
50mm - 2"		1pç
Joelho 45		
PVC Esgoto		
Joelho 45		
40 mm		1pç
Joelho 90- desce		
PVC Esgoto		
Anel de borracha		
100mm - 4"		1pç
Joelho 90		
100 mm		1pç
Junção simples		
PVC Esgoto		
Anel de borracha		
100mm - 4"		1pç
50mm - 2"		1pç
Junção simples		
100 mm - 50 mm		1pç
Lavatório de Uso Geral		
PVC Acessórios		
Sifão flexível c/ Adaptador		
1.1/2" - 1.1/2"		1pç
Válvula p/ lavatório e tanque		
1"		1pç
PVC Esgoto		
Curva 90 curta		
40 mm		1pç
Joelho 90 c/anel p/ esgoto secundário		
40 mm - 1.1/2"		1pç
Tubo rígido c/ ponta lisa		
40 mm		0.6m
Ramais de Ventilação		
PVC Esgoto		
Anel de borracha		
50mm - 2"		3pç
Joelho 90		
50 mm		1pç
Tê sanitário		
50 mm - 50 mm		1pç
Te sanitário- coluna		
PVC Esgoto		
Anel de borracha		
50mm - 2"		1pç
75mm - 3"		1pç
Tê sanitário		
75 mm - 50 mm		1pç
Vaso Sanitário c/ J90°		
PVC Esgoto		
Anel de borracha		
100mm - 4"		1pç
Joelho 90		
100 mm		1pç
Vedação p/ saída de vaso sanitário		
100 mm		1pç

Lista de materiais - PAVIMENTO 02	
Esgoto	
PVC Acessórios	
Caixa sifonada	
100x100x50	3 pç
Sifão de copo p/ pia e lavatório	
1" - 1.1/2"	1 pç
Sifão flexível c/ Adaptador	
1.1/2" - 1.1/2"	6 pç
Válvula p/ lavatório e tanque	
1"	7 pç
PVC Esgoto	
Anel de borracha	
100mm - 4"	27 pç
50mm - 2"	8 pç
Curva 90 curta	
40 mm	7 pç
Joelho 45	
100 mm	3 pç
40 mm	8 pç
50 mm	2 pç
Joelho 90	
100 mm	10 pç
Joelho 90 c/anel p/ esgoto secundário	
40 mm - 1.1/2"	7 pç
Junção simples	
100 mm - 50 mm	3 pç
100 mm- 100 mm	4 pç
Luva simples	
100 mm	22 pç
50 mm	8 pç
Tubo rígido c/ ponta lisa	
100 mm - 4"	15.03 m
40 mm	11.25 m
50 mm - 2"	3.86 m
Vedação p/ saída de vaso sanitário	
100 mm	7 pç
Esgoto (Gordura)	
PVC Esgoto	
Anel de borracha	
75mm - 3"	4 pç
Joelho 45	
75 mm	1 pç
Joelho 90	
75 mm	1 pç
Luva simples	
75 mm	3 pç
Tubo rígido c/ ponta lisa	
75 mm - 3"	10.97 m
Ventilação	
PVC Esgoto	
Anel de borracha	
100mm - 4"	2 pç
50mm - 2"	19 pç
75mm - 3"	10 pç
Joelho 90	
50 mm	7 pç
75 mm	2 pç
Junção simples	
50 mm - 50 mm	1 pç
Tubo rígido c/ ponta lisa	
50 mm - 2"	10.9 m
75 mm - 3"	15.17 m
Tê sanitário	
100 mm - 75 mm	2 pç
50 mm - 50 mm	4 pç
75 mm - 50 mm	2 pç
75 mm - 75 mm	2 pç

Legenda de peças - PAVIMENTO 02		
E1	PVC Acessórios	
	Sifão de copo p/ pia e lavatório	
	1" - 1.1/2"	1pç
	Válvula p/ lavatório e tanque	
	1"	1pç
	PVC Esgoto	
	Curva 90 curta	
	40 mm	1pç
	Joelho 90 c/anel p/ esgoto secundário	
	40 mm - 1.1/2"	1pç
	Tubo rígido c/ ponta lisa	
	40 mm	0.6m
E2	PVC Esgoto	
	Joelho 45	
	40 mm	1pç
E3	PVC Acessórios	
	Caixa sifonada	
	100x100x50	1pç
	PVC Esgoto	
	Anel de borracha	
	50mm - 2"	1pç
E7	PVC Esgoto	
	Anel de borracha	
	100mm - 4"	1pç
	Joelho 90	
	100 mm	1pç
	Vedação p/ saída de vaso sanitário	
	100 mm	1pç
E8	PVC Esgoto	
	Anel de borracha	
	100mm - 4"	1pç
	50mm - 2"	1pç
	Junção simples	
	100 mm - 50 mm	1pç
E9	PVC Esgoto	
	Anel de borracha	
	50mm - 2"	1pç
	Joelho 45	
	50 mm	1pç
E10	PVC Esgoto	
	Anel de borracha	
	100mm - 4"	1pç
	Joelho 45	
	100 mm	1pç
E11	PVC Esgoto	
	Anel de borracha	
	100mm - 4"	1pç
	Joelho 90	
	100 mm	1pç
E12	PVC Esgoto	
	Anel de borracha	
	100mm - 4"	2pç
	Junção simples	
	100 mm- 100 mm	1pç
E16	PVC Esgoto	
	Anel de borracha	
	75mm - 3"	1pç
	Joelho 90	
	75 mm	1pç
V4	PVC Esgoto	
	Anel de borracha	
	50mm - 2"	1pç
	Joelho 90	
	50 mm	1pç
V6	PVC Esgoto	
	Anel de borracha	
	50mm - 2"	3pç
	Joelho 90	
	50 mm	1pç
	Tê sanitário	
	50 mm - 50 mm	1pç
V6	PVC Esgoto	
	Anel de borracha	
	50mm - 2"	3pç
	Joelho 90	
	50 mm	1pç
	Tê sanitário	
	50 mm - 50 mm	1pç
V13	PVC Esgoto	
	Anel de borracha	
	100mm - 4"	1pç
	75mm - 3"	2pç
	Joelho 90	
	75 mm	1pç
	Tê sanitário	
	100 mm - 75 mm	1pç
V14	PVC Esgoto	
	Anel de borracha	
	75mm - 3"	2pç
	Tê sanitário	
	75 mm - 75 mm	1pç
V15	PVC Esgoto	
	Anel de borracha	
	50mm - 2"	1pç
	75mm - 3"	1pç
	Tê sanitário	
	75 mm - 50 mm	1pç
V17	PVC Esgoto	
	Anel de borracha	
	50mm - 2"	2pç
	Junção simples	
	50 mm - 50 mm	1pç

Legenda detalhada - PAVIMENTO 02	
Caixa Sifonada	
PVC Acessórios	
Caixa sifonada	
100x100x50	1pç
PVC Esgoto	
Anel de borracha	
50mm - 2"	1pç
Joelho 45	
PVC Esgoto	
Anel de borracha	
100mm - 4"	1pç
Joelho 45	
100 mm	1pç
Joelho 90	
PVC Esgoto	
Anel de borracha	
50mm - 2"	1pç
Joelho 90	
50 mm	1pç
Junção simples	
PVC Esgoto	
Anel de borracha	
100mm - 4"	1pç
Junção simples	
100 mm- 100 mm	1pç
Lavatório de Uso Geral	
PVC Acessórios	
Sifão flexível c/ Adaptador	
1.1/2" - 1.1/2"	1pç
Válvula p/ lavatório e tanque	
1"	1pç
PVC Esgoto	
Curva 90 curta	
40 mm	1pç
Joelho 90 c/anel p/ esgoto secundário	
40 mm - 1.1/2"	1pç
Tubo rígido c/ ponta lisa	
40 mm	0.6m
Ramais de Ventilação	
PVC Esgoto	
Anel de borracha	
50mm - 2"	3pç
Joelho 90	
50 mm	1pç
Tê sanitário	
50 mm - 50 mm	1pç
Te sanitário	
PVC Esgoto	
Anel de borracha	
50mm - 2"	2pç
Tê sanitário	
50 mm - 50 mm	1pç
Te sanitário- coluna	
PVC Esgoto	
Anel de borracha	
75mm - 3"	2pç
Tê sanitário	
75 mm - 75 mm	1pç
Vaso Sanitário c/ J90°	
PVC Esgoto	
Anel de borracha	
100mm - 4"	1pç
Joelho 90	
100 mm	1pç
Vedação p/ saída de vaso sanitário	
100 mm	1pç

NOTAS:

A) EXECUTAR PROJETO JUNTAMENTE COM O PROJETO ESTRUTURAL;
B) ANTES DE CONCRETAGEM PREVER PASSAGEM PARA TUBULAÇÃO DENTRO DOS LIMITES ESTABELECIDOS PELA NBR 6118: 2014;
C) ALTERAÇÃO DE PROJETO SOMENTE COM AUTORIZAÇÃO DO RESPONSÁVEL TÉCNICO;

SANITÁRIO
DETALHE SAN 06 - 07

IPI
DLM ENGENHARIA E ARQUITETURA
CNPJ: 43.258.586/0001-00
AVENIDA JOCKEY CLUB, 448 - JARDIM JOCKEY CLUB - LONDRINA/PR
FONE: (43)99609-4794
EMAIL: DLMENGENHARIA E ARQUITETURA@GMAIL.COM
dlm Engenharia & Arquitetura

CIDADE: ITAJAÍ / SANTA CATARINA

OBRA: **INSTITUTO DE PREVIDÊNCIA DE ITAJAÍ - IPI / SC**

ENDEREÇO: Rua Anna Carolina Zapparoli Gomes Silva de Souza, 55 | DATA: Setembro / 2023

CIDADE: Itajaí / SC | BAIRRO: Ressacada | FONE: (43)3255-8600

LARISSA MEIRELES:09510109946 — Assinado de forma digital por LARISSA MEIRELES:09510109946 Dados: 2023.11.22 16:24:13 -03'00'

LARISSA MEIRELES
ARQUITETA E URBANISTA
CAU: A263386-8

INSTITUTO DE PREVIDÊNCIA DE ITAJAÍ

PRANCHA Nº: 07/09

DESENHO: LARISSA MEIRELES

ESCALA: INDICADA